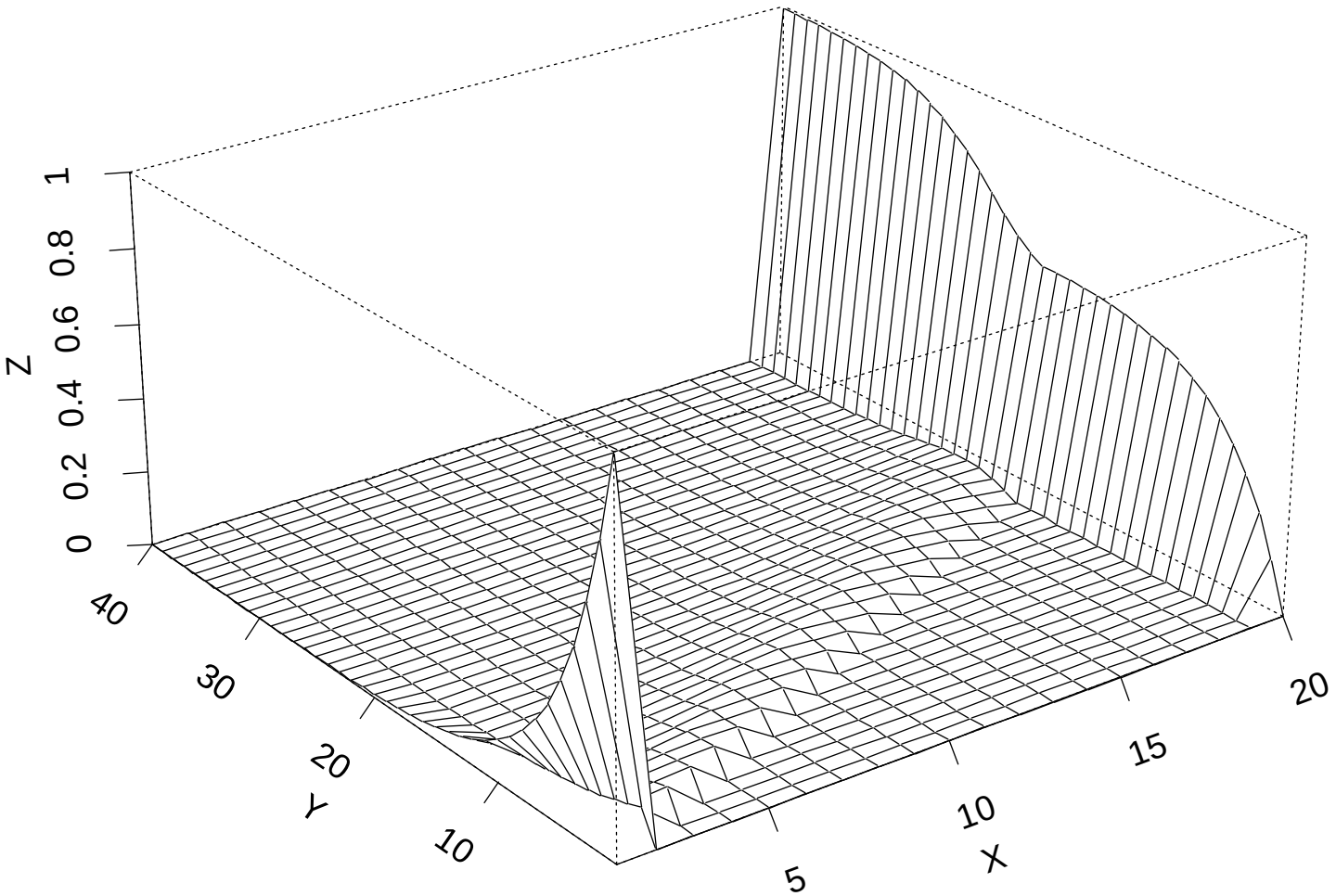
Z
0
0.2
0.4
0.6
0.8
1
Y
40
30
20
10
X
5
10
15
20