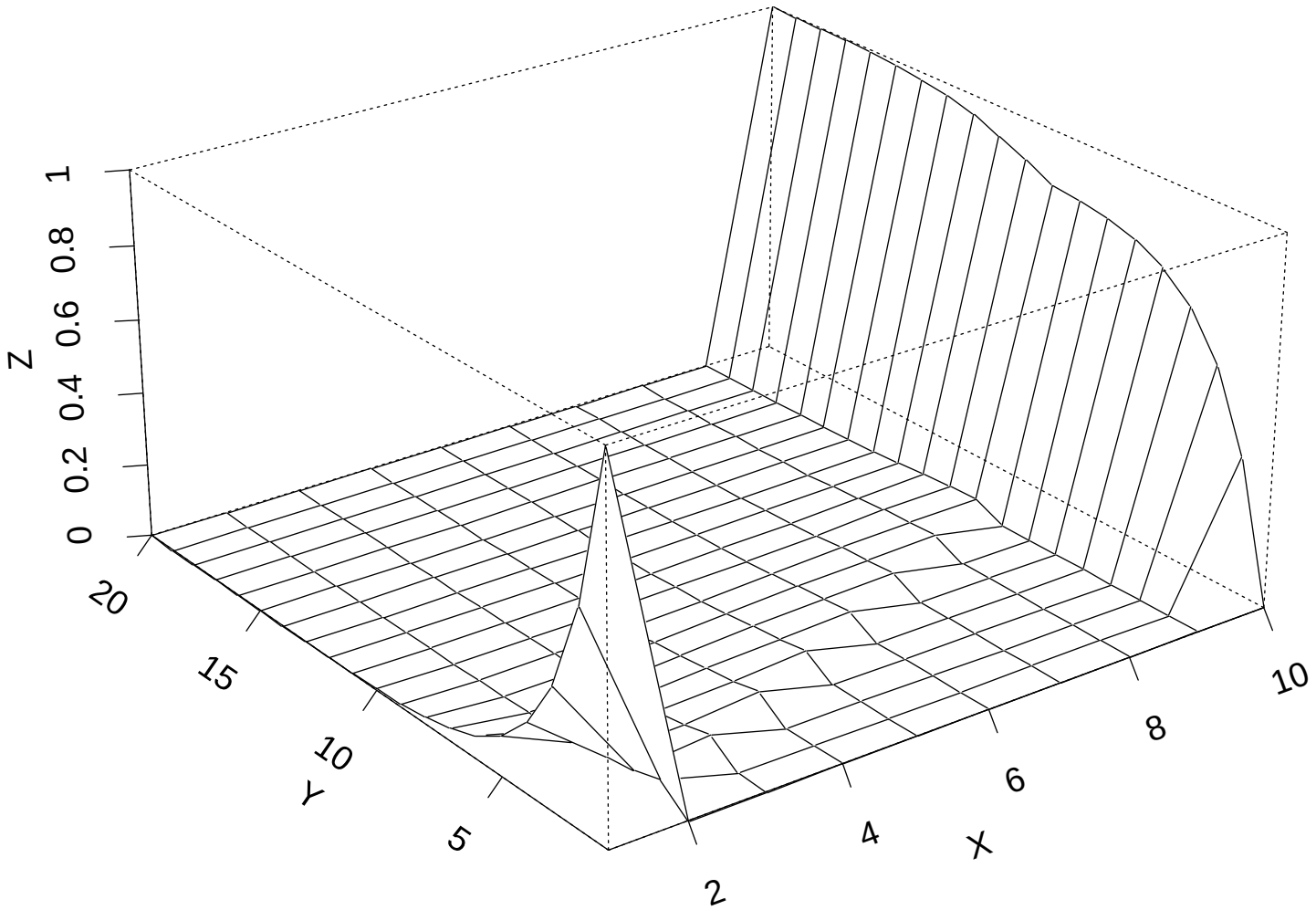
Z
0
0.2
0.4
0.6
0.8
1
Y
20
15
10
5
X
2
4
6
8
10